Parts Manual for
Oil Lubricated Air Compressor

Model No.
ACBL530VP-2

SPECIFICATION CHART

Model No.	L530VP-2
Horsepower	5
Displacement CFM	10.4
Bore	2 7/8"
Stroke	2"
*Voltage-Single Phase	120/240
Minimum Branch Circuit Requirement	20 amp
**Fuse Type	Fusetron Type "T"
Air Tank Capacity	30 Gal. ASME
Approximate Cut-in Pressure	100 PSIG
Approximate Cut-out Pressure	125 PSIG
SCFM @ 40 psig	8.6
SCFM @ 90 psig	7.1

TABLA DE ESPECIFICACIONES

Modelo No.	L530VP-2
Potencia	5
Desplazamiento CFM	10.4
Orificio	2 7/8"
Carrera del Pistón	2"
*Voltaje-Una Fase	120/240
Requerimiento Mínimo de Conexión	20 amp
**Tipo de Fusible	Fusetron Type "T"
Capacidad del Tanque de Aire - GAL	30 Gal. ASME
Presión de Arranque Aproximada	100 PSIG
Presión de Corte Aproximada	125 PSIG
SCFM @ 40 PSIG	8.6
SCFM @ 90 PSIG	7.1

* **⚠ CAUTION**

In order to convert this model to 240 volt operation, the attached 120V power cord must be replaced with 240V power cord included in Part No. K-0457 voltage conversion kit. This conversion kit is available from an Authorized Service Center and should be installed by Authorized Service Center personnel or a liscensed electrician.

NOTE:

This unit was not designed to operate on 208 volts.

**A circuit breaker is perferred. Use only a fuse or circuit breaker that is the same rating as the branch circuit the air compressor is operated on. If the air compressor is connected to a circuit protected by fuses, use dual element time delay fuses (Buss Fusetron Type "T" only).

Call our Toll Free Number 1-800-888-2468, Ext 2 , then 1, to obtain the location of the nearest Authorized Service Center for ordering repair parts and for warranty repairs.

When ordering repair parts from your local Authorized Service Center, always give the following information:

- Model number of your product
- Part number and description of the item you wish to purchase

* **⚠ CUIDADO**

Para convertir esta unidad para que opere con 240 voltios, se debe reemplazar el cordón para corriente de 120 voltios provisto con la unudad con el cordón para 240 voltios que se incluye en el juego para converión de voltaje cuyo número de parte es K-0457. Este juego de converión está disponible en los Centros de Servicio Autorizados y debe ser insalado por personal del Centro de Servicios Authorizado o por un electricista licenciado.

NOTA:

Esta unidad no ha sido diseñada para funcionar co alimentación de 208 V.

**Se prefiere el uso de un rompecircuito o disyuntor eléctrico. Use solamente un fusible o rompecircuito que tenga la misma capacidad de corriente que el circuito ramal que alimenta el compresor de aire. Si el compresor de aire está conectado a un circuito protegido por fusibles, use solamente fusibles con doble elemento de demora de tiempo (fusibles Fusetron tipo "T" de Buss).

Llame a nuestro núméro de teléfono gratis 1-800-888-2468, Ext 2, entonces 1, para obtener la direccón del centro de servicio autorizado más cercano para ordenar piezas y reparaciones cubiertas por la grarantía.

Cuando ordene piezas de repuesto de su centro de servicio autorizado local, siempre indique la siguiente información:

- Número de modelo de su product
- Número de pieza y descripción de la pieza que desea comprar

D22282 Rev. 0 12/2/00

DeVilbiss Air Power Company • 213 Industrial Drive • Jackson, TN 38301-9615

Air Compressor Diagram

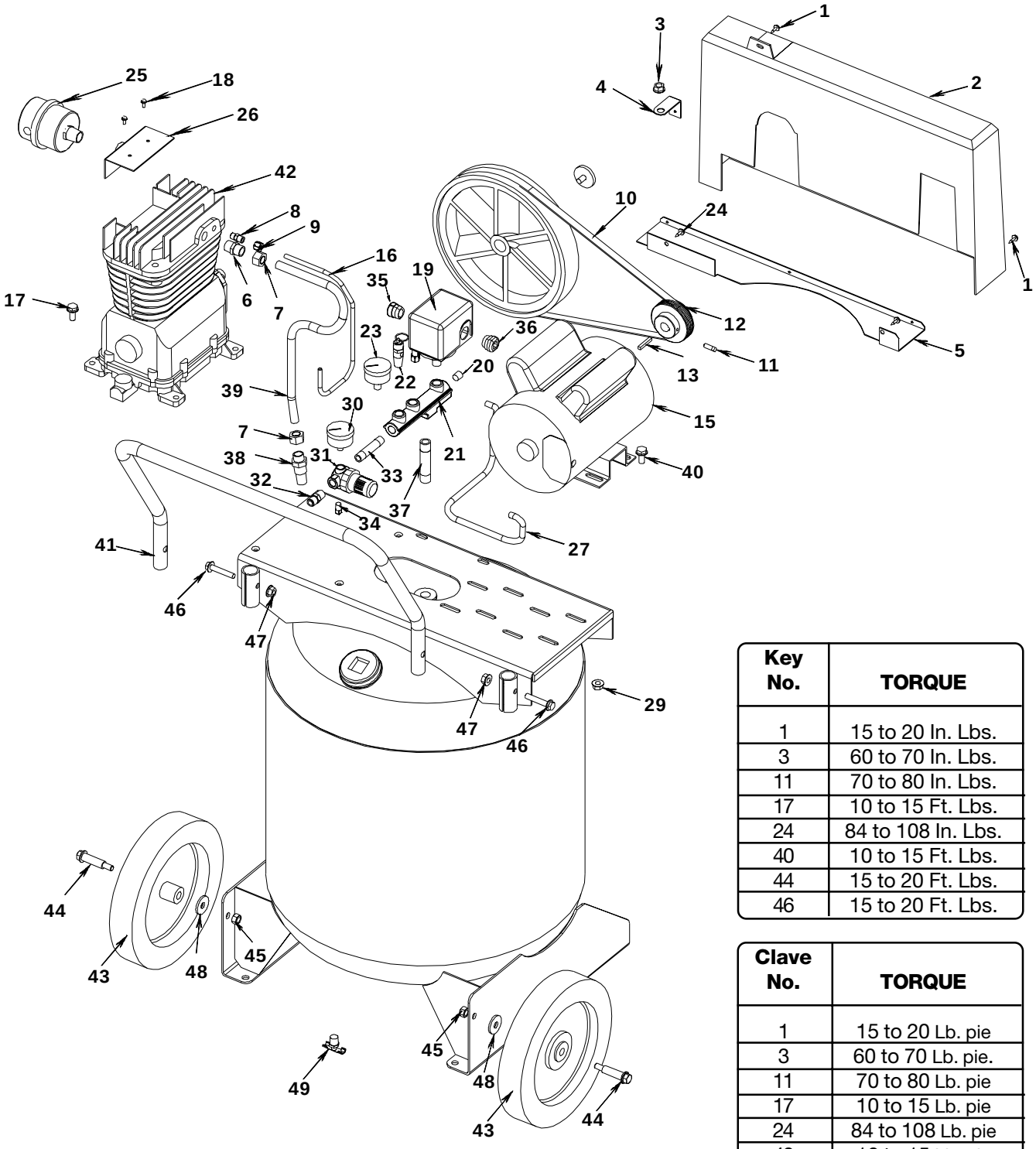

Key No.	TORQUE
1	15 to 20 In. Lbs.
3	60 to 70 In. Lbs.
11	70 to 80 In. Lbs.
17	10 to 15 Ft. Lbs.
24	84 to 108 In. Lbs.
40	10 to 15 Ft. Lbs.
44	15 to 20 Ft. Lbs.
46	15 to 20 Ft. Lbs.

Clave No.	TORQUE
1	15 to 20 Lb. pie
3	60 to 70 Lb. pie.
11	70 to 80 Lb. pie
17	10 to 15 Lb. pie
24	84 to 108 Lb. pie
40	10 to 15 Lb. pie
44	15 to 20 Lb. pie
46	15 to 20 Lb. pie

Parts List / Lista de Piezas

KEY NO.	PART NUMBER	DESCRIPTION	DESCRIPCIÓN
1	SSF-953-ZN	Self Tapping Screw (4 used)	Tornillo autoroscante (se usan 4)
2	CAC-22-2	Belt guard	Protector de la correa
3	SSF-8113-ZN	Lock nut - 3/8"-16 X 9/16"	Tuerca de seguridad - 3/8"-16 X 9/16"
4	CAC-2-1	Bracket	Marco de soporte
5	CAC-362-1	Beltguard closure	Cierre del protector de la correa
6	SSP-9401	Connector	Conector
7	SSP-7812	Nut-sleeve assembly 1/2" (2 used)	Conjunto de tuerca y manguito 1/2" (se usan 2)
8	SS-8553	Connector	Conector
9	SSP-7811	Nut-sleeve assembly 1/4" (2 used)	Conjunto de tuerca y manguito 1/4" (se usan 2)
10	BT-315	Poly V-Ribbed belt	Correa Multi-V
11	SS-391	Set screw	Tornillo de fijación
12	C-PU-2872	Motor pulley	Polea del motor
13	SUDL-65	Key 3/16" x 3/16" x 1 1/4"	Chaveta 3/16" x 3/16" x 1 1/4"
15	MO-3021-1	Motor	Motor
16	CAC-1331	Pressure release tube	Tubo para alivio de presión
17	SSF-928	Cap screw 5/16"-18-1" (4 used)	Perno 5/16"-18-1" (se usan 4)
18	SSF-935	Screw #8-32 x 3/8" (2 used)	Perno #8-32 x 3/8" (se usan 2)
19	CAC-4336	Pressure switch	Interruptor por presión
	DAC-209	Pressure switch cover	Protector del interruptor por presión
20	SS-3222-CD	Pipe plug	Tapón rosca/tubería
21	CAC-226	Manifold	Múltiple
22	TIA-4150	Safety valve	Válvula de seguridad
23	C-GA-346	Tank Gauge	Manómetro de Tanque
24	39124607	Screw 1/4"-20 x 1/2" (2 used)	Tornillo 1/4"-20 x 1/2" (se usan 2)
25	AC-0330	Air Filter Assembly	Conjunto de Filtro de Aire
26	AC-0322	Filter Plate Assembly	Conjunto de Plato de Filtro
27	CAC-4205	Motor Cord	Cordon de Motor
29	SSF-8150	Hex Nut (4 used)	Tuerca Exagonal (se usan 4)
30	C-GA-345	Regulator Guage	Regulador de Manómetro
31	AC-0076	Regulator	Regulador
32	H-2101	Adapter	Adaptador
33	SSP-480	Nipple - 1/4"-18 NPT x 2.5"	Niple - 1/4"-18 NPT x 2.5"
34	SS-1215	Pipe Plug	Tapón Rosca/Tubería
35	SSW-7385	Strain Relief	Protector Contra tirones
36	SSW-7367	Strain Relief	Protector Contra tirones
37	SS-2110	Nipple - 3/8" x 3"	Niple - 3/8" x 3"
38	CAC-437-2	Check valve	Válvula de retención
39	CAC-357-1	Outlet tube	Tubo de salida
40	SSF-3152	Cap screw 5/16"-18 x 3/4" (4 used)	Perno 5/16"-18 x 3/4" (se usan 4)
41	AC-0480	Handle	Agarradera
42	Z-D22623	Compressor pump assembly	Conjunto de Bomba Compresora
43	CAC-4313	Wheel — 10" (2 used)	Rueda de 10" (se usan 2)
44	CAC-60	Shoulder Bolt - 3/8" - 16 UNC (2 used)	Perno de Resalto - 3/8" - 16 UNC (se usan 2)
45	SSF-8080-ZN	Nut 3/8" - 16 UNC-2B (2 used)	Tuerca 3/8" - 16 UNC-2B (se usan 2)
46	SSF-3121-ZN	Bolt 5/16" - 18 x 1 (2 used)	Perno 5/16" - 18 x 1 (se usan 2)
47	SS-656-CD	Nut 5/16"-18 Hex (2 used)	Tuerca 5/16"-18 Exagonal (se usan 2)
48	SSN-631	Washer (2 used)	Arandela (se usan 2)
49	SS-2707	Drain Valve	Válvula de Drenaje

Not Shown

SUDL-413-2	Power Cord
SST-107	Tank Isolator (2 used)
SSF-925	Isolator Screw (2 used)
KK-5020	Pressure Relief Valve Kit
SSF-1001-1	Screw #10-32 (2 used)

No Se Meustra

SUDL-413-2	Conjunto de cable eléctrico
SST-107	Aislador de Tanque (se usan 2)
SSF-925	Tornillo (se usan 2)
KK-5020	Juego de válvula de alivio de presión
SSF-1001-1	Tornillo #10-32 (se usan 2)

Compressor Pump Diagram

Key No.	Torque
55	25 to 30 Ft. Lbs.
57	25 to 30 Ft. Lbs.
63	13 to 17 In. Lbs.
75	7 to 10 Ft. Lbs.
79	9 to 12 Ft. Lbs.
88	15 to 20 Ft. Lbs.

Clave No.	Torque
55	25 a 30 Lb. pie
57	25 a 30 Lb. pie
63	13 a 17 Lb. pie
75	7 a 10 Lb. pie
79	9 a 12 Lb. pie
88	15 a 20 Lb. pie

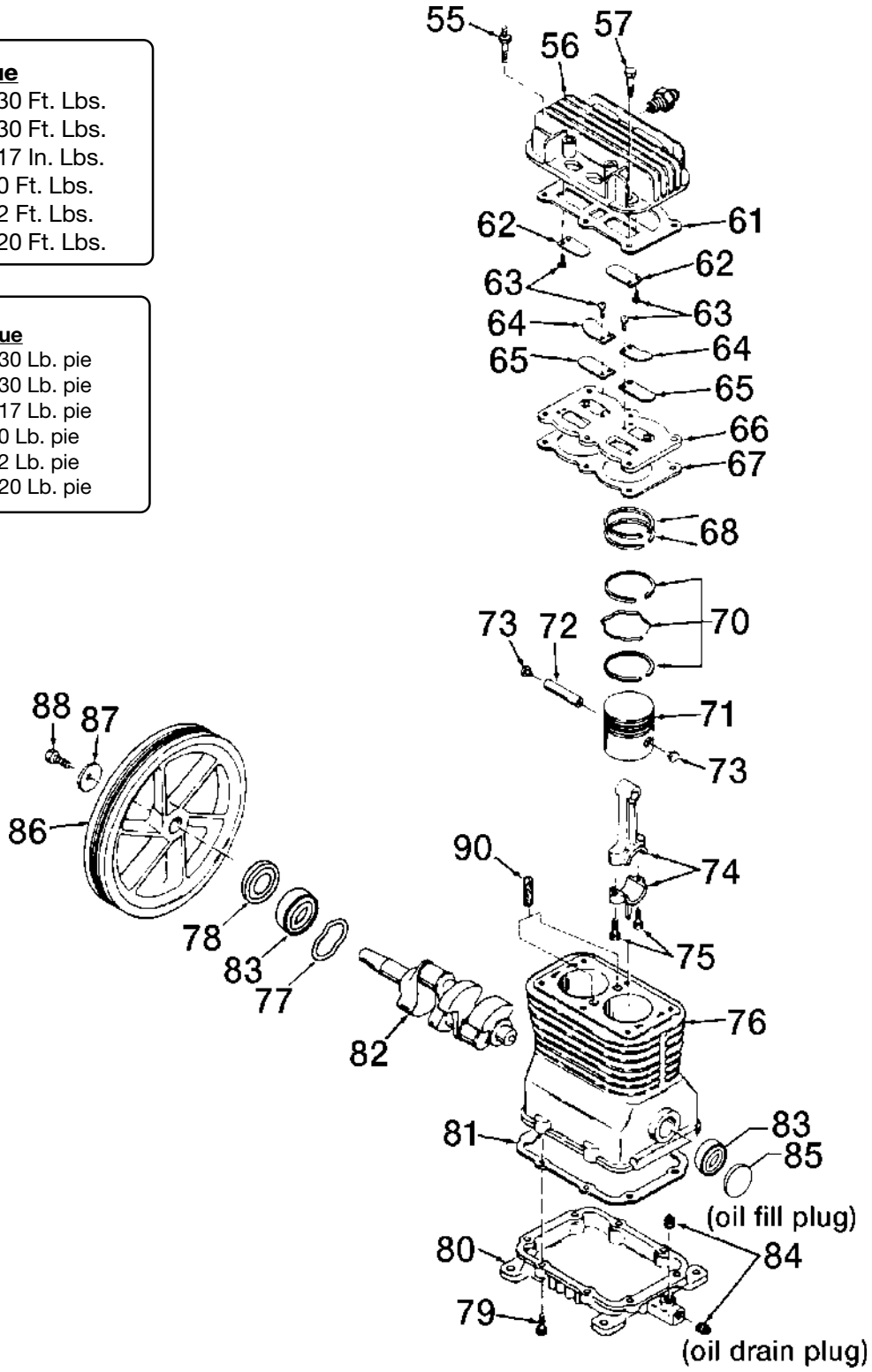

Parts List / Lista de Piezas

KEY NO.	PART NUMBER	DESCRIPTION	DESCRIPCIÓN
55	SSF-6627	Stud 3/8"-16 both ends (1 used)	Espárrago 3/8" -16 ambos extremos (se usa 1)
56	CAC-4213	Head assembly (includes valves and screws)	Conjunto de la culata (incluye las válvulas y tornillos)
57	SSF-955	Screw, 3/8"-16 x 1 1/2" (5 used)	Tornillo, 3/8"-16 x 1 1/2" (se usan 5)
61	CAC-291-1	Head gasket	Empaquetadura de la culata
• 62	---	Intake flapper valve - square corners (2 used on head)	Válvula restrictora de admisión con las esquinas cuadradas (se usan 2 en la culata)
• 63	---	Screw #5-40 x 1/4" (8 used)	Tornillo #5-40 x 1/4" (se usan 8)
64	CAC-294	Restrictor plate (2 used)	Platillo restrictor (Se usan 2)
• 65	---	Exhaust flapper valve - beveled corners (2 used on valve plate)	Válvula restrictora de escape con las esquinas biseladas (se usan 2 en plato de válvulas)
66	CAC-4212-1	Valve plate assembly (includes valves, restrictors and screws)	Conjunto de plato de válvulas (incluye válvulas, restrictores y tornillos).
✔ 67	CAC-1265-2	Valve plate gasket	Empaquetadura del plato de válvulas
✖ 68	---	Compression ring (4 used)	Aro de compresión (se usan 2)
✖ 70	---	Oil rings and expanders	Aro de compresión (se usan 2)
71	CAC-55-1	Piston (2 used)	Aros de aceite y expansionadores
72	265-19	Piston pin (2 used)	Pistón (se usan 2)
73	CAC-207	Piston pin plug (4 used)	Pasador de pistón (se usan 2)
74	265-410	Connecting rod assembly (2 used) Includes (2) SSF-927 screws (Key #75)	Tapón del pasador de pistón (se usan 4) Conjunto de biela (se usan 2) Incluye (2) SSF-927 Tornillos (Chaveta #75)
75	SSF-927	Screw, 1/4-20 x 1 1/8" (4 used)	Tornillo, 1/4-20 x 1 1/8" (se usan 4)
76	AC-0205	Crankcase and cylinder	Bloque del compresor y cilindros
77	SSN-1018	Wavy washer	Arandela ondulante
✔ 78	AC-0169	Oil Seal	Sello de aceite
79	SSF-925	Screw, 1/4"-20 x 7/8" (8 used)	Tornillo, 1/4"-20 x 7/8" (se usan 8)
80	DAC-276	Base	Base
✔ 81	265-16-1	Base gasket	Empaquetadura de la base
82	Z-D22270	Crankshaft	Cigüeñal
83	SST-104	Ball bearing (2 used)	Caja de rodamientos esféricos (se usan 2)
84	SSP-486	Pipe plug (2 used)	Tapón rosca tubería (se usan 2)
✔ 85	SSP-505	Oil plug	Tapón para aceite
86	265-2	Flywheel	Volante
87	SSN-1014-ZN	Belleville washer (place concave side towards flywheel)	Arandela Belleville (lado concavo hacia volante)
88	SSF-3039-ZN	Cap screw	Perno
✔ 90	265-6	Vent Filter (2 used)	Filtro del respirador (se usan 2)
	NOT SHOWN		***NO SE MUESTRA***
✔	AC-0333	Filter Felt	AC-0333 Filtro

✖ Available as part of Ring Kit KK-4313.
✔ Available as part of Gasket Kit K-0452.
• Available in Valve Kit KK-4275.

✖ Disponible como parte del Conjunto de Aros 4313.
✔ Disponible como piezas individuales o como parte del Conjunto de Empaquetaduras K-0452.
• Disponible en el Conjunto de Válvulas KK-4275.

Recommended Oils - One Stage Compressor Units
Use a compressor oil such as SAE 30W motor oil. (Crankcase oil capacity is 16 fluid ounces.) Under extreme winter conditions use 10 weight oil. Multiviscosity oil, 10W30, will leave carbon deposits on critical components, reducing performance and compressor life.

Aceites Recomendados - Compresores de Etapa Sencilla
Utilice un aceite para compresores como el aceite SAE 30W que se usa en motores. (La capacidad del cárter es de 16 onzas líquidas). Bajo condiciones invernales extremas, use un aceite de la categoría 10. El aceite de viscosidad múltiple 10W30, dejará residuos de carbón en componentes críticos con la consiguiente reducción en rendimiento y vida útil del compresor.